STid
Identification Electronique

13.56 MHz

Version lecture seule

Version lecture/écriture

ATX Haute Sécurité

Lecteur ATEX (EN60079) & IECEx
Puces famille NXP - DESFire EV1

TTL RS232 RS485

Contrôle d'accès Haute Sécurité en environnements explosifs

L'ATX 13.56 MHz est un lecteur de proximité haute sécurité certifié ATEX & IECEx pour toutes vos applications de contrôle d'accès en environnements explosifs. La gamme de produits RFID STid ATX répond à tous vos enjeux d'identification sans contact dans toutes les industries chimiques et pétrochimiques, les raffineries ou encore les centrales nucléaires.
Bénéficiant des derniers niveaux de sécurité avancés STid, le lecteur ATX vous permet d'assurer la confidentialité et l'intégrité des communications entre le badge, le lecteur et le système de gestion.

Certification ATEX

Conformes aux deux directives européennes (99/92/CE et 94/9/CE), les lecteurs Haute Sécurité ATX sont certifiés ATEX (EN60079) & IECEx et conçus pour des applications d'identification de personnes dans des environnements explosifs. Le coffret antidéflagrant Ex II 2 GD IP66 convient parfaitement aux industries chimiques, pétrochimiques, nucléaires, etc.

Haute sécurité

Les lecteurs ATX de nouvelle génération exploitent les dernières technologies de puces sans contact Mifare avec les nouveaux dispositifs de sécurisation des données. Ils utilisent l'ensemble des algorithmes de sécurité disponibles dans ces puces : Crypto1, DES, TDES, AES, etc.

Configuration du lecteur par badge

Les lecteurs ATX lecture seule sont paramétrables par badges de configuration. Ces badges permettent de configurer les paramètres de sécurité pour lire les cartes utilisateurs (gestion des clés, etc.) et de fonctionnement (protocole, gestion des leds, etc.).

Multi-technologies, évolutifs

Les lecteurs ATX sont compatibles avec les normes ISO14443 type A & 3B, ISO18092.
Ils permettent de lire ou écrire simultanément toutes les puces de la famille NXP : Mifare Ultralight, Classic (1ko, 4ko), Ultralight C, Mifare Plus (S et X, 2 ko et 4 ko), DESFire et DESFire EV1 et supportent également les transactions NFC. Cette fonction multi-technologie permet à ce lecteur d'accompagner des extensions, évolutions ou migrations de technologies en toute simplicité.
Le firmware des lecteurs peut être mis à jour en ligne par la liaison série pour bénéficier facilement des évolutions technologiques.

Marquage

Certificat d'examen CE :
BKI 08 ATEX 0048
Type approuvé : GUB
Ex II 2 GD
(G : Gaz / D : Poussière)
Ex d IIC T5
Ex tD A21 T100°C IP66

ATX Haute Sécurité

Lecteur ATEX (EN60079) & IECEx - DESFire EV1

STid Identification Electronique

Caractéristiques

Fréquence porteuse / Normes	13.56 MHz. ISO14443A, ISO14443-3B (PUPI), ISO18092
Compatibilité puces	Mifare Ultralight®, Mifare Ultralight® C, Mifare Classic®, Mifare Plus®, Mifare DESFire®, Mifare DESFire EV1®, NFC, famille SMART MX.
Mode	Lecture seule CSN, lecture seule sécurisée (fichier, secteur) ou protocole sécurisé (Secure Plus) / Lecture écriture : SSCP
Distance de lecture*	Jusqu'à 4 cm avec un badge Mifare Plus® / DESFire EV1®
Interfaces de communication	Sortie TTL standard. Data Clock / Wiegand (Wiegand - Chiffrés S31) / RS232 / RS485
Connectique	2 presse-étoupes PE PAP-R0 M20 pour câbles blindés ext. 10-19 mm Bloc de jonction interne 9 x 2,5 mm²
Led bicolore	Leds bicolore (couleurs : vert, rouge, orange) Configurable par badge et piloté par commande externe (0V) en R31/S31 - Par soft en W32/W33
Alimentation	5 VDC à 24 VDC
Consommation optimisée	80 mA/12V typique
Matériaux	Alliage d'aluminium et acier inoxydable, peinture métallisée bleue
Dimensions	270 x 310 x 180 mm
Poids	13,5 kg
Températures de fonctionnement	- 20°C à + 70°C - Usage intérieur / extérieur
Résistance	IP 66
Fixation	Murale en applique : 4 pattes de fixations incluses dans le coffret - Diamètre vis 11mm
Certification	CE (ETS 300-330) & FCC ATEX (EN60079) & IECEx
Marquage	Certificat d'examen CE : BKI 08 ATEX 0048 Type approuvé : GUB Ex II 2 GD (G : Gaz / D : Poussière) Ex d IIC T5 Ex tD A21 T100°C IP66
Code Article	Lecture seule numéro de série TTL : ATX-R31-E/103-xx/7 Lecture seule sécurisée TTL : ATX-R31-E/PH5-xx/7 Lecture seule sécurisée TTL – Secure Plus : ATX-S31-E/PH5-xx/7 Lecture seule sécurisée RS232 : ATX-R32-E/PH5-5AB/7 Lecture seule sécurisée RS232 – Secure Plus : ATX-S32-E/PH5-5AB/7 Lecture seule sécurisée RS485 : ATX-R33-E/PH5-7AB/7 Lecture seule sécurisée RS485 – Secure Plus : ATX-S33-E/PH5-7AB/7 Lecture / écriture RS232 : ATX-W32-E/PH5-5AA/7 Lecture / écriture RS485 : ATX-W33-E/PH5-7AA/7

***Attention** : informations sur les distances de communication : mesurées au centre de l'antenne, dépendant de la configuration de l'antenne, de l'environnement d'installation du lecteur, de la tension d'alimentation et du mode de lecture (sécurisé ou non). Des perturbations externes peuvent provoquer la diminution des distances de lecture.

Kits d'enrôlement, de développement et de programmation Mifare Plus / DESFire EV1 disponibles, contactez-nous.

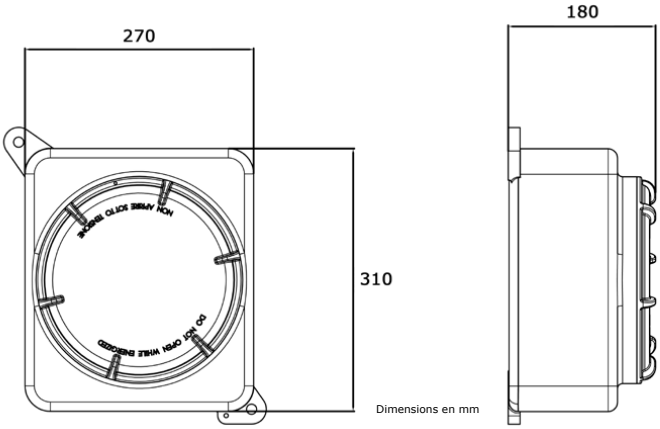

Revendeur officiel STid

Mentions légales : STid est une marque déposée de STid SA. Toutes les marques citées dans le présent document appartiennent à leurs propriétaires respectifs.
Tous droits réservés – Ce document est l'entière propriété de STid. STid se réserve le droit, à tout moment et ce sans préavis, d'apporter des modifications sur le présent document et/ou d'arrêter la commercialisation de ses produits et services. Photographies non contractuelles

Siège Social
20 Parc d'activités des Pradeaux
13850 Gréasque, FRANCE
+33 (0)4 42 12 60 60
+33 (0)4 42 12 60 61
info@stid.com

Agence Paris IDF
Immeuble Le Fahrenheit
28, rue de la Redoute
92260 Fontenay-aux-Roses, FRANCE
+33 (0)1 43 50 11 43
+33 (0)1 43 50 27 37
info@stid.com

STid America
Oxford # 30 Colonia Juárez
CP.06600 Delegación. Cuauhtemoc
México D.F.
+52 (55) 52 56 47 06
+52 (55) 52 56 47 07
info@stid-america.com